Вентилятор осевой ebmpapst A2D170AA0402

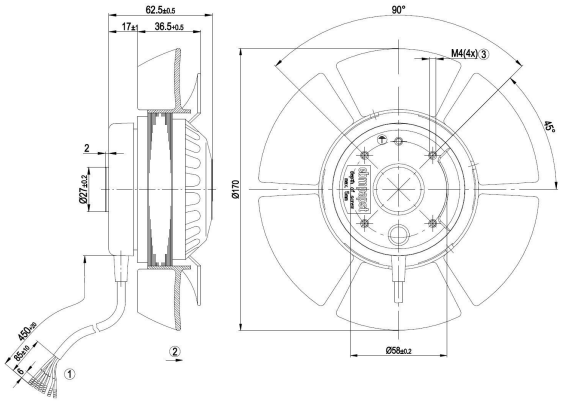

- Работаем по всей России
- Помощь в выборе
- Доставка по РФ

Цена:

19 856 руб.

Работаем по всей России, гарантия и качество производителя! Осевой вентилятор ebmpapst A2D170AA0402 - Осевой AC вентилятор, без решетки - AC / 2750 [rpm] / 490 [m³/h] - Тип двигателя: M2D068BF

2023 © aesf.ru - Современные решения автоматизации инженерных систем