Вентилятор осевой ebmpapst A4E315AC0818

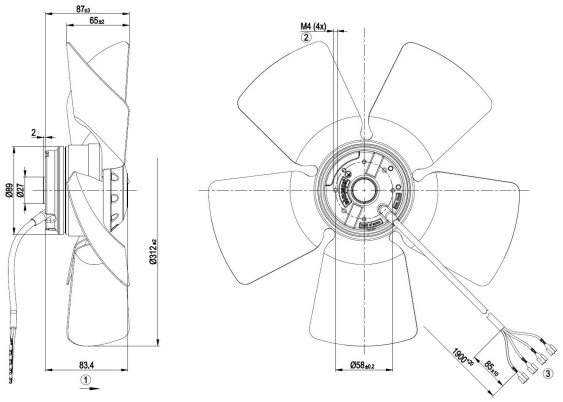

- Работаем по всей России
- Помощь в выборе
- Доставка по РФ

Цена:

32 198 руб.

Работаем по всей России, гарантия и качество производителя! Осевой вентилятор ebmpapst A4E315AC0818 - Осевой AC вентилятор, без решетки - AC / 1350 [rpm] / 1940 [m³/h] - Тип двигателя: M4E068DF

2023 © aesf.ru - Современные решения автоматизации инженерных систем