Вентилятор осевой ebmpapst S4D330BP1030

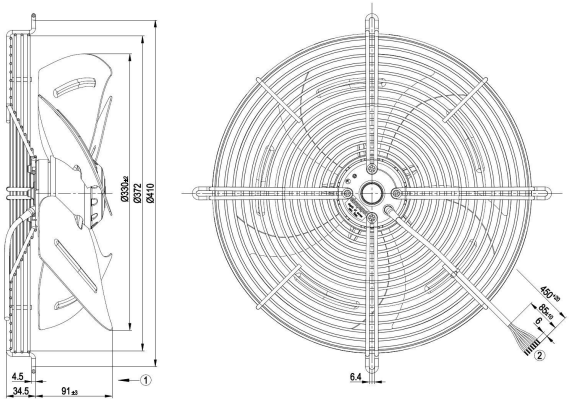

- Работаем по всей России
- Помощь в выборе
- Доставка по РФ

Цена:

56 347 руб.

Работаем по всей России, гарантия и качество производителя! Осевой вентилятор ebmpapst S4D330BP1030 - Осевой AC вентилятор, с решеткой - AC / 1390 [rpm] / 2800 [m³/h] - Тип двигателя: M4D068DF

2023 © aesf.ru - Современные решения автоматизации инженерных систем